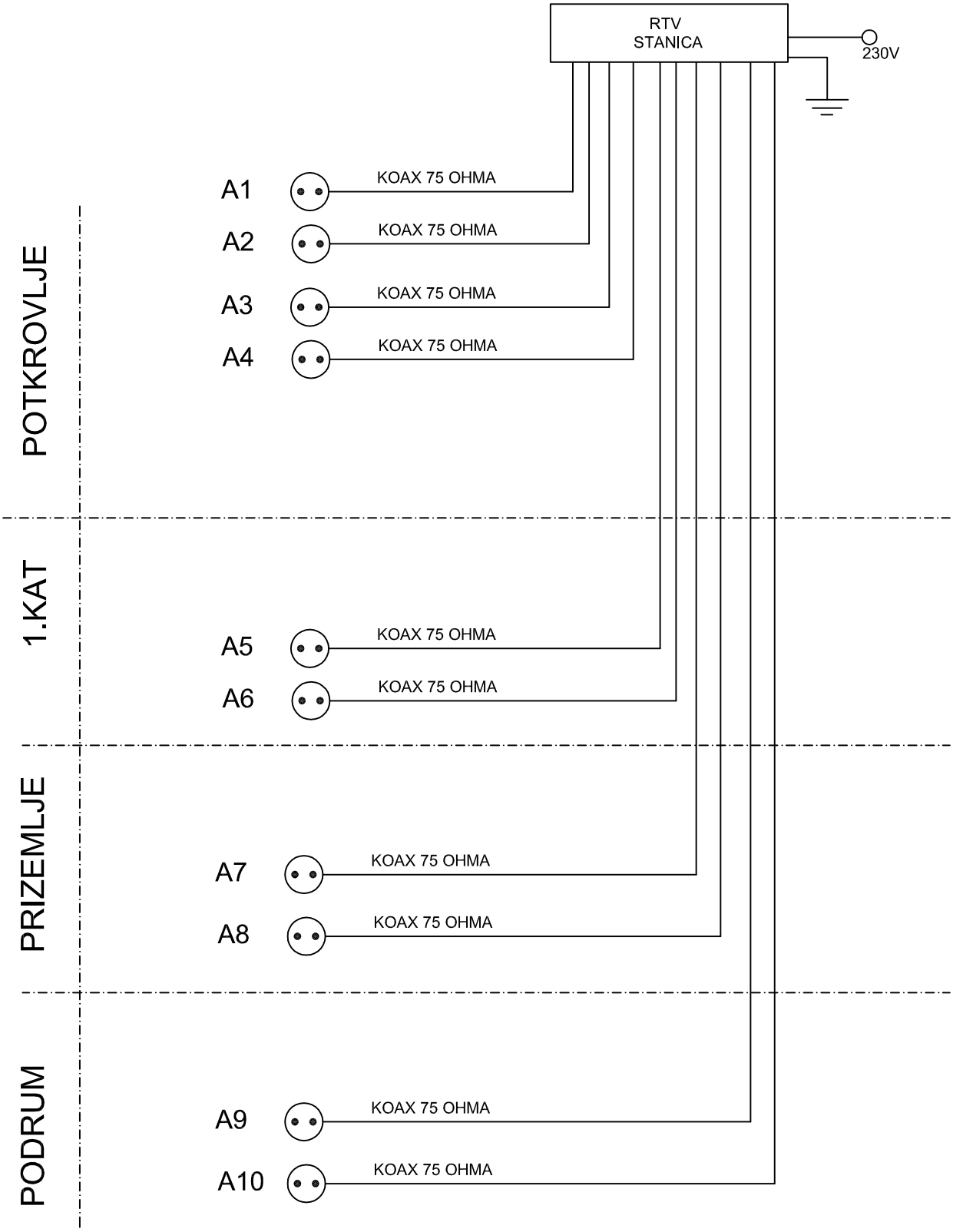

etsfarago®
OIB: 77421194081
Rapska ulica 48, HR–10000 Zagreb
tel ++ 385 1 6187 661
fax ++ 385 1 3097 237
email ets–farago@ets–farago.hr

DUŠKA MAZALICA
mag.ing.el.
E 3100 OVLAŠTENI INŽENJER ELEKTROTEHNIKE

GLAVNI PROJEKTANT: Zdravko Ajduković, dipl.ing.arh.	INVESTITOR:	GRAD BIOGRAD NA MORU, Gradsko poglavarstvo Trg kralja Tomislava 5, Biograd na Moru	
PROJEKTANT: Duška Mazalica, mag.ing.el.	GRADEVINA:	REKONSTRUKCIJA GRADEVINE U OBJEKT ZA POTREBE PRIRODNE BAŠTINE	
SURADNIK:	LOKACIJA:	NA k.č.br. 1677 k.o. Biograd na Moru	
DIREKTOR: Alen Farago, dipl.ing.el.	SADRŽAJ :	BLOK SHEMA RAZVODA ANTENSKE INSTALACIJE	
FAZA: Izvedbeni projekt	Z.O.P.	46/12	NACRT
DATUM: 02.2019. MJ	T.D.	SA–RBB–01/19	20.